Характеристики

Модель	TR-JB301
Материал	Алюминиевый сплав
Размеры	Ø100.42 мм x 35.3 мм
Вес БРУТТО	180 г
Вес НЕТТО	120 г
Рабочая температура	-40°C ... +60°C
Рабочая влажность	<90% (RH)
Цвет	Белый

Комплектация

Монтажная коробка	1 шт.
Комплект крепежа	1 шт.
Паспорт изделия	1 шт.

2-6.8.20

Размеры

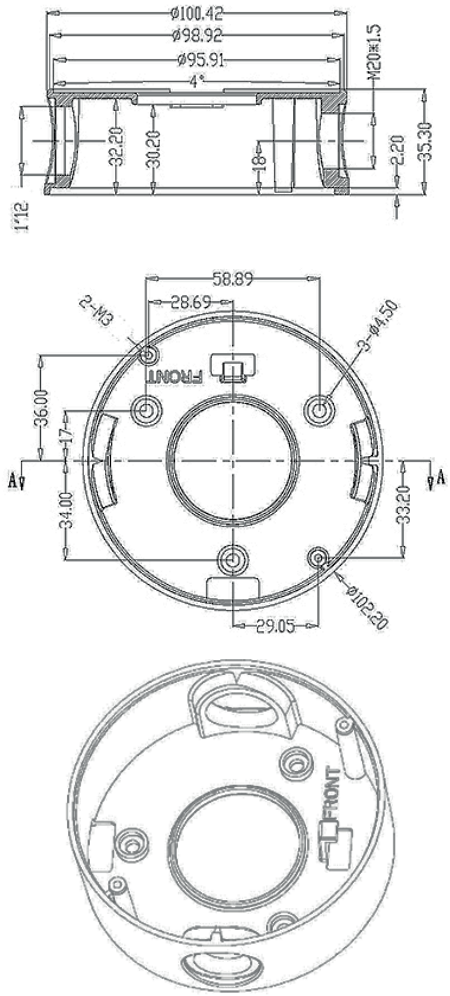

Особенности

- Материал из алюминиевого сплава
- Подходит под большое количество камер TRASSIR
- Прокладка кабелей внутри распределительной коробки
- Возможность прокладки кабеля как через дно, так и сбоку коробки

Актуальный список всех совместимых моделей камер
смотрите на сайте https://www.dssl.ru/

TR-JB301

Монтажная коробка
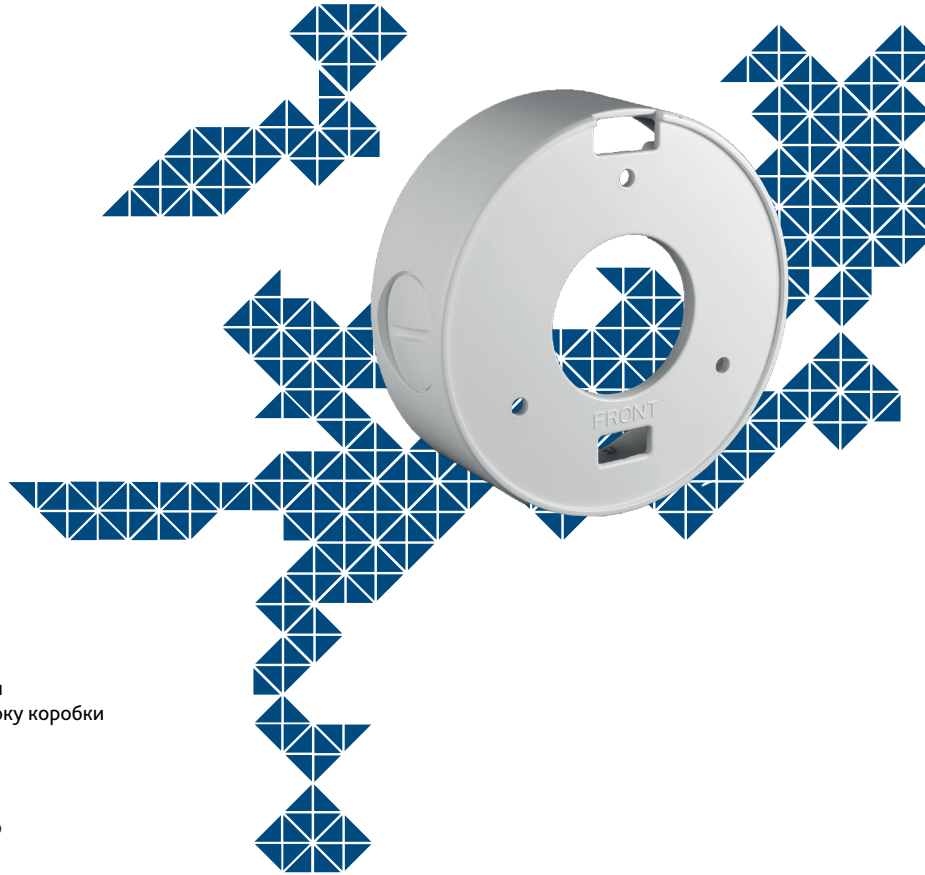
TRASSIR®
ЭКОСИСТЕМА ВИДЕОНАБЛЮДЕНИЯ