Схема подключения DKS151x4 DKS20211 (длина кабеля более 5 метров)

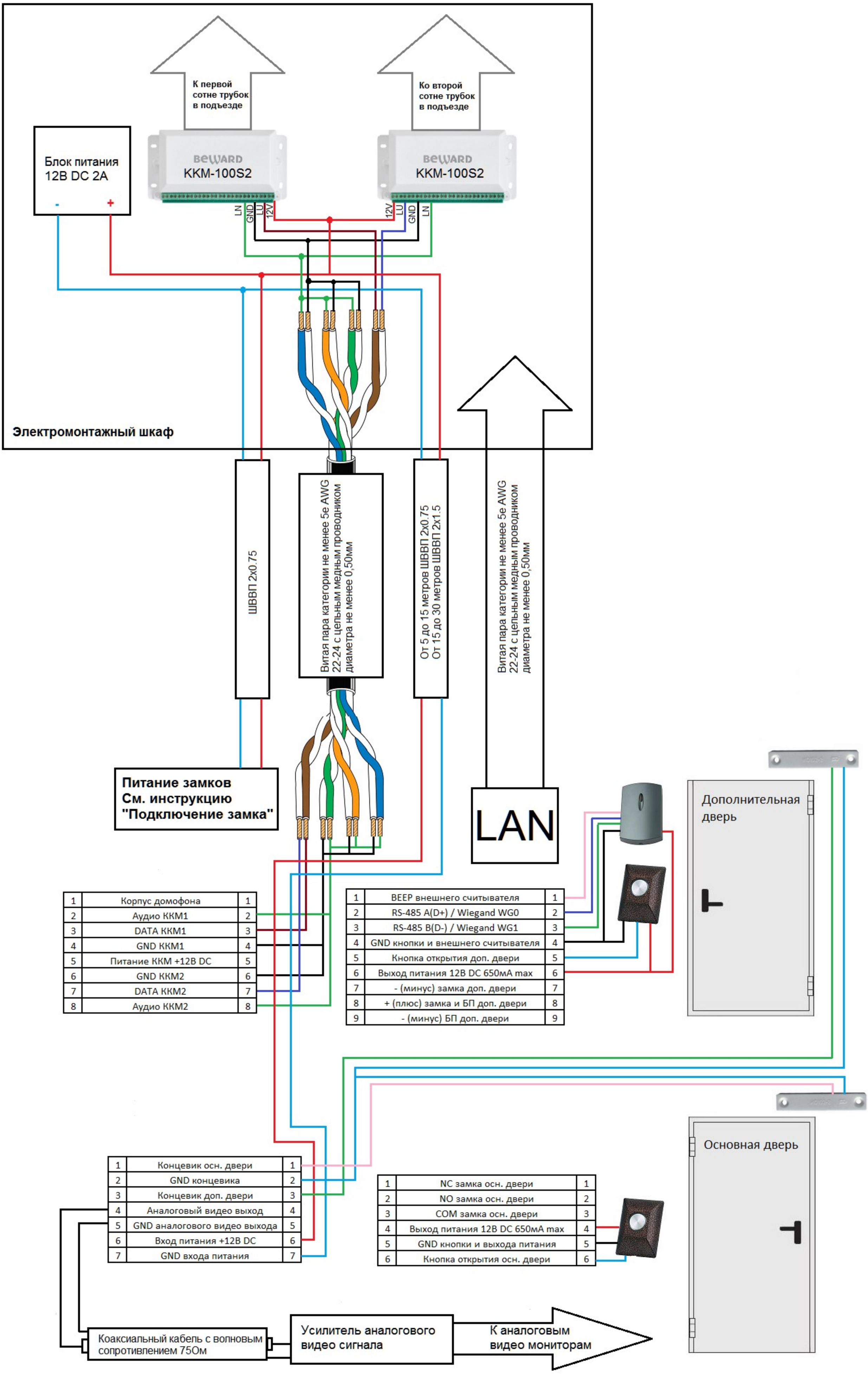

1	Корпус домофона	1
2	Аудио ККМ1	2
3	DATA ККМ1	3
4	GND ККМ1	4
5	Питание ККМ +12В DC	5
6	GND ККМ2	6
7	DATA ККМ2	7
8	Аудио ККМ2	8

1	BEEP внешнего считывателя	1
2	RS-485 A(D+) / Wiegand WG0	2
3	RS-485 B(D-) / Wiegand WG1	3
4	GND кнопки и внешнего считывателя	4
5	Кнопка открытия доп. двери	5
6	Выход питания 12В DC 650мА max	6
7	- (минус) замка доп. двери	7
8	+ (плюс) замка и БП доп. двери	8
9	- (минус) БП доп. двери	9

1	Концевик осн. двери	1
2	GND концевика	2
3	Концевик доп. двери	3
4	Аналоговый видео выход	4
5	GND аналогового видео выхода	5
6	Вход питания +12В DC	6
7	GND входа питания	7

1	NC замка осн. двери	1
2	NO замка осн. двери	2
3	COM замка осн. двери	3
4	Выход питания 12В DC 650мА max	4
5	GND кнопки и выхода питания	5
6	Кнопка открытия осн. двери	6