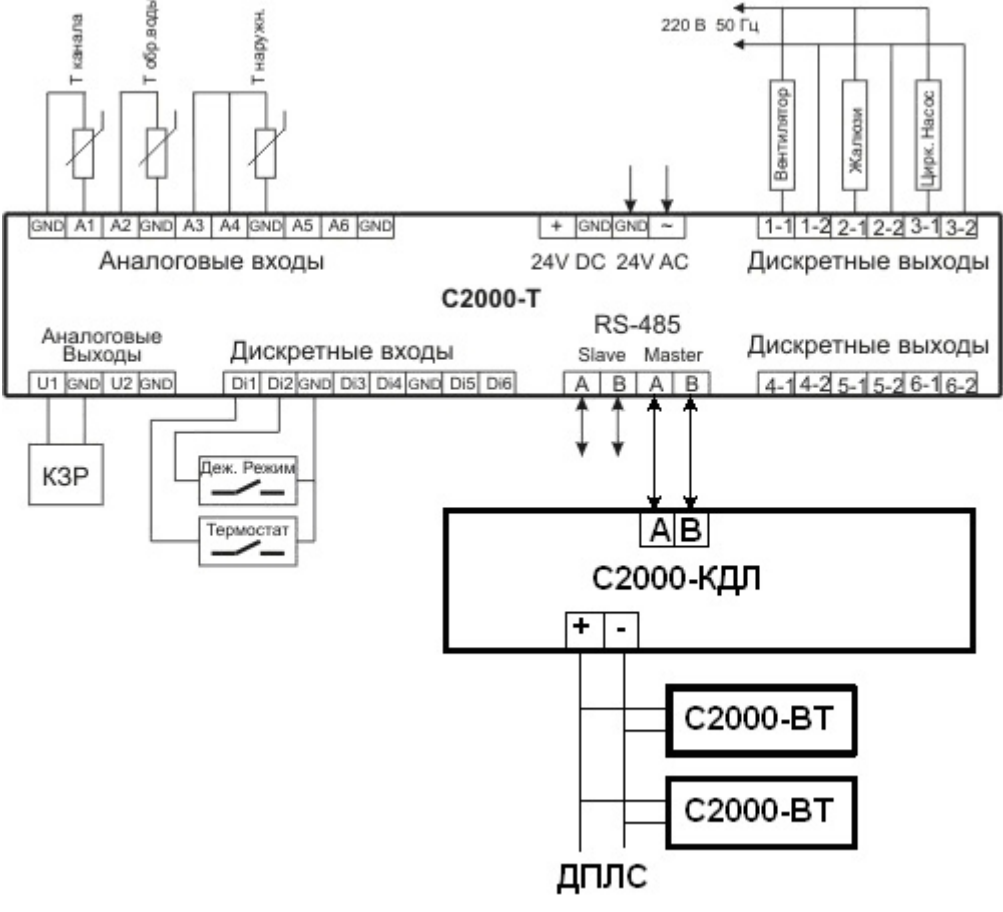
Т канала
Т обр.воды
Т наружн.
220 В 50 Гц
Вентилятор
Жалюзи
Цирк. Насос
GND A1 A2 GND A3 A4 GND A5 A6 GND
+ GND GND ~
1-1 1-2 2-1 2-2 3-1 3-2
Аналоговые входы
24V DC 24V AC
Дискретные выходы
C2000-T
Аналоговые Выходы
Дискретные входы
RS-485
Slave Master
Дискретные выходы
U1 GND U2 GND
Di1 Di2 GND Di3 Di4 GND Di5 Di6
A B A B
4-1 4-2 5-1 5-2 6-1 6-2
КЗР
Деж. Режим
Термостат
A B
C2000-КДЛ
+ -
C2000-ВТ
C2000-ВТ
ДПЛС